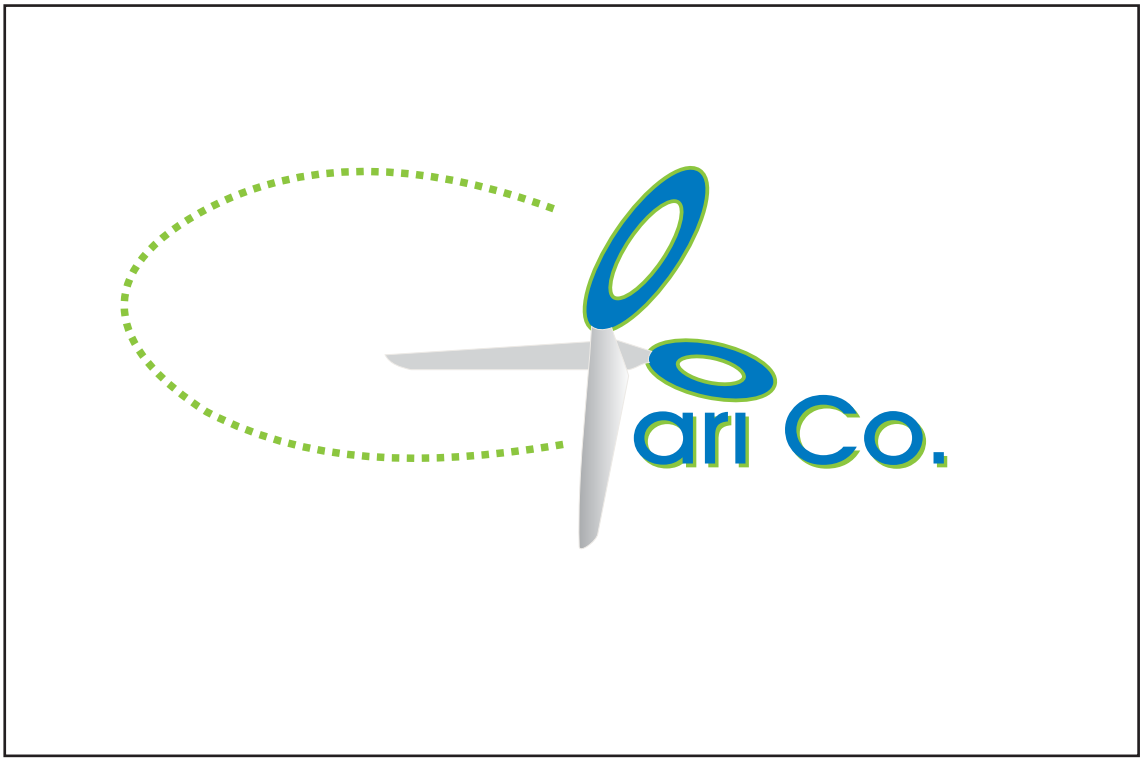

Marca

Esta es la marca que fue creada para proveer de una imagen de identidad para la empresa maquiladora Gari Co Confecciones de Texmelucan S.P.R. de R.L.

La marca está representada por elementos que engloban el significado y la labor de la empresa, en una imagen fresca que resalta en un icono sencillo, unas tijeras abiertas, elemento importante en una maquiladora; así como la línea punteada que integra la letra G, la cual nos remite a la forma de las puntadas usadas en la costura de las prendas.

Es una imagen fresca y sencilla. Con un nombre fácil de recordar para que en

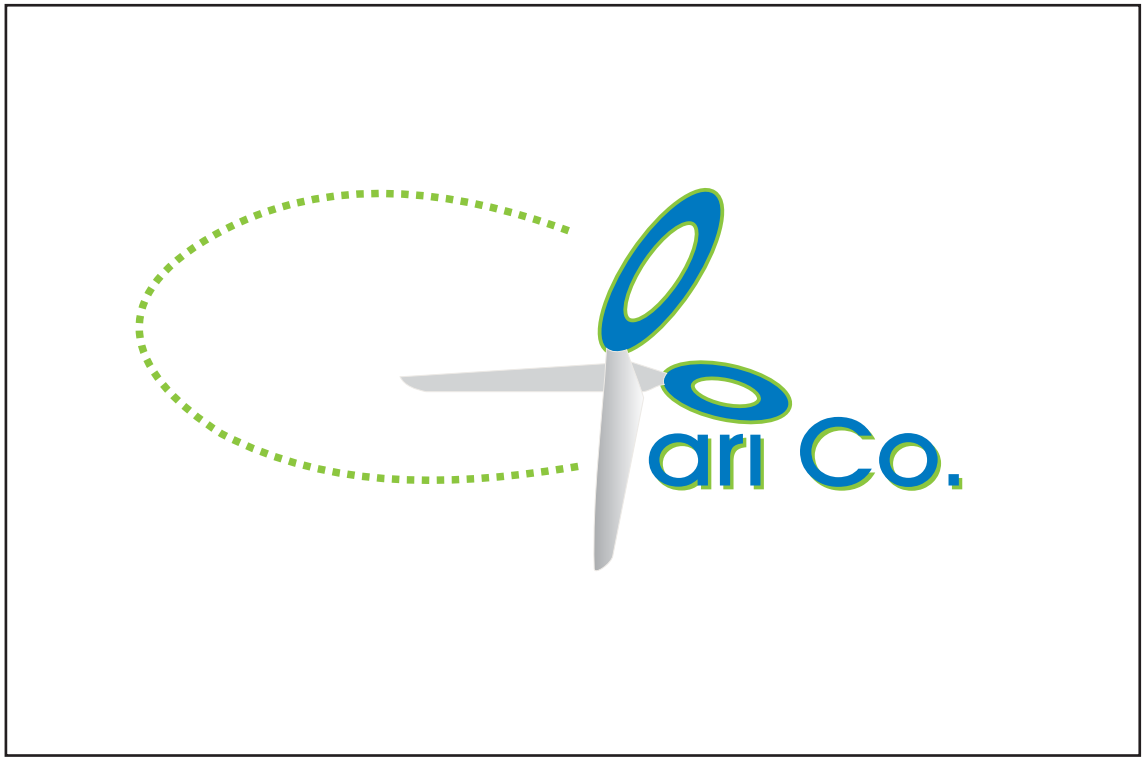

Marca

El diseño del imagotipo se basa en elementos que nos remiten a las labores generadas en la empresa, para esto se trabajo con una tipografía sencilla, legible, colocando el nombre de la empresa “Gari Co”; como primer punto, la palabra Gari, es representada por un grafismo que forma la letra G, el cual nos remite a las costuras que se emplean para la confección de prendas. Se coloca adelante de este grafismo, las letras “ari”, para las cuales se utilizó una tipografia sencilla y muy legible. Se agrega la incicial “Co” como abreviatura de la palabra company (compañía en ingles).

Como complemento del grafismo empleado, se coloca como un ícono, las tijeras abiertas, símbolo que sin duda nos relaciona con la labor que se realiza en la empresa.
Se presenta un imagotipo sencillo, con una fuerza de percepción y legible, el cual identificará a la empresa para la que fue creado.

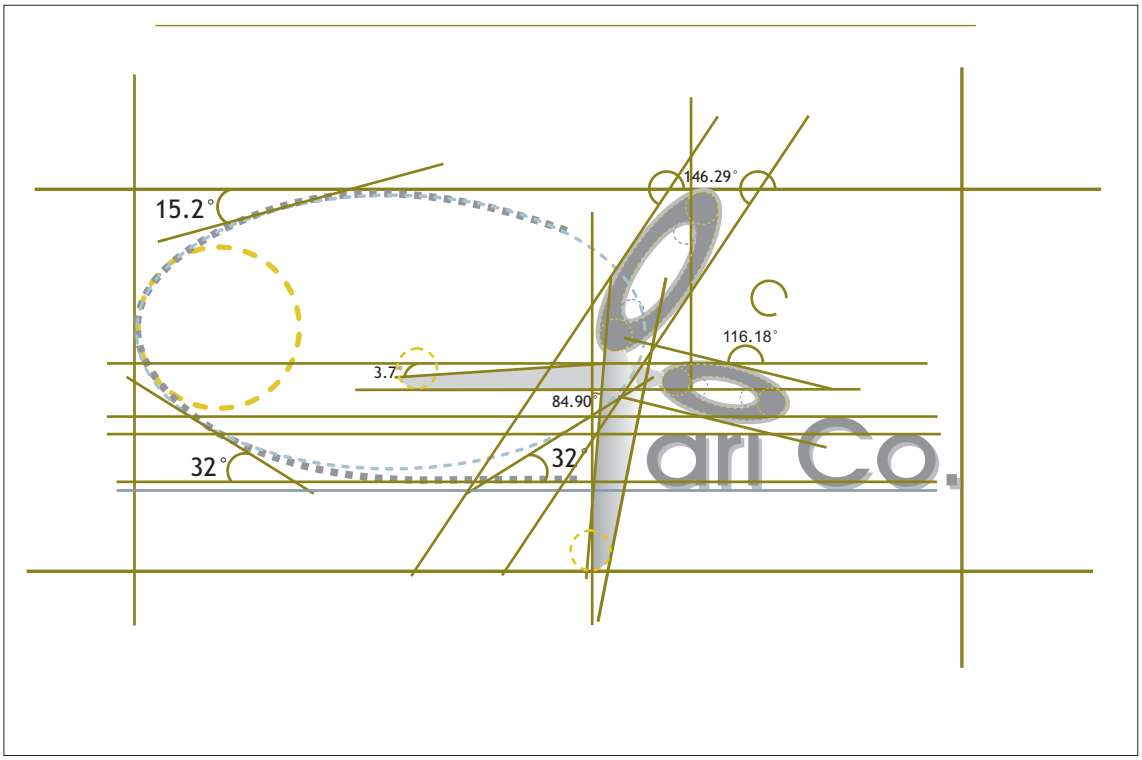

Red de trazo

Esta red sirve para evidenciar los trazos de apoyo que se requirieron para el trazo final de la marca.
Se muestran los todas las lineas que lo conforman para un posible redibujo de la marca, por medio de cualquier medio electrónico y/o manual.

Nota: Se deben de respetar todos y cada uno de los trazos que acompañan a la marca (arriba), para no modificar alguna de sus partes y sufra alguna alteración que pueda generar un concepto erroneo para el que fue creada .

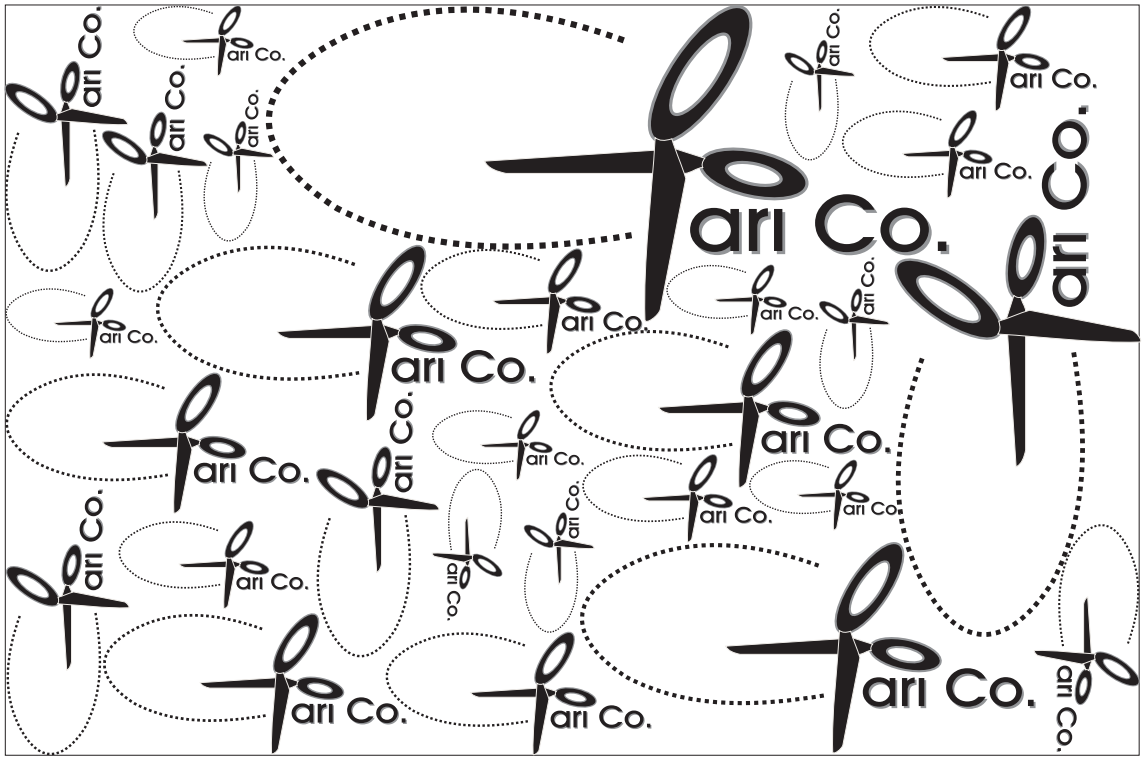

Escala

Se muestran diferentes ejemplos de reducciones posibles de la marca, las cuales pueden ser empleadas para algunas aplicaciones que así lo requieran.

Se muestra la reducción mínima de la marca, la cual se recomienda no reducirla más ya que podría sufrir alteraciones en su trazo.

La ampliación máxima de la marca podrá ser infinita, siempre y cuando se respeten los trazos de la misma.

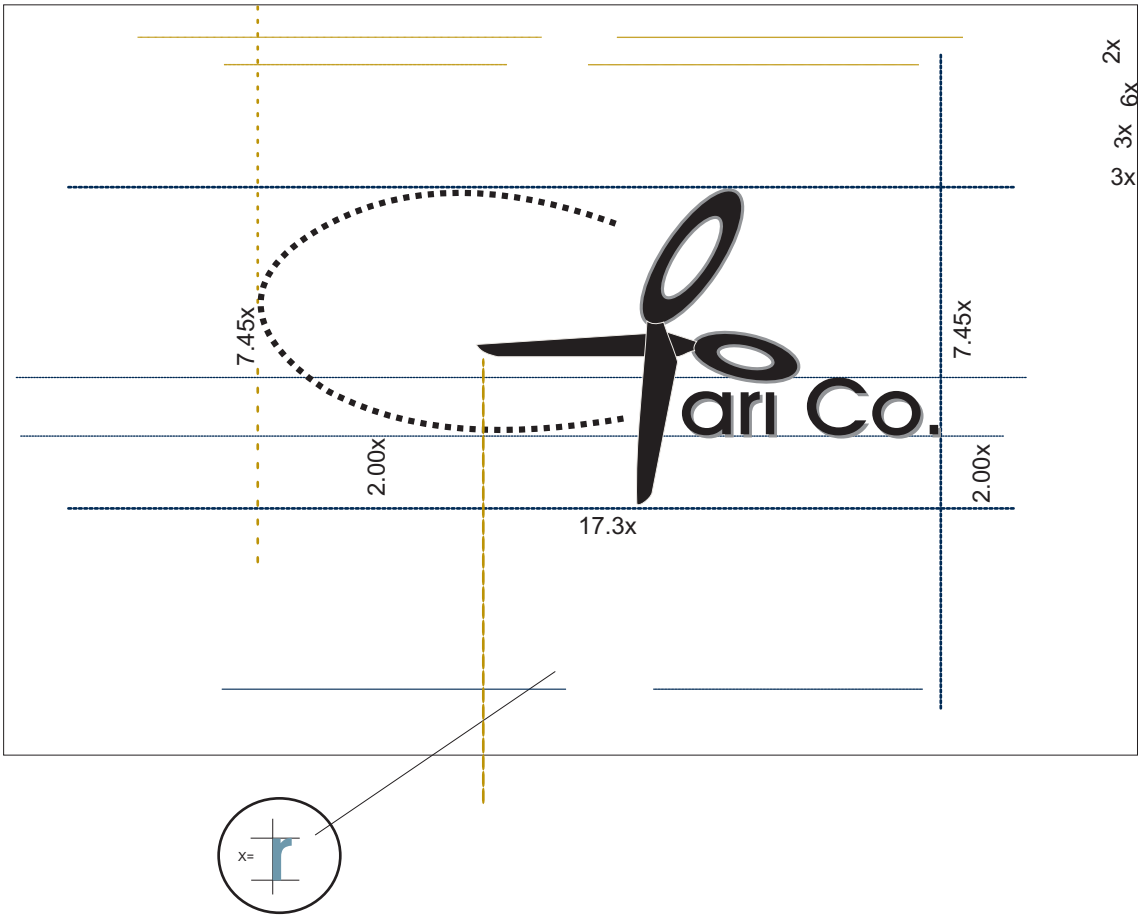

Modulacion X

La medida de X, fue tomada en base a la letra “R” de la palabra GariCo, la cual será tomada siempre como base para poder reducir o ampliar la marca, de tal manera que sean respetados los espacios y los grosores de línea especificados en ella. El Outline usado para la separación de los ovalos de la tijera, así como para las siglas “GariCo” es de 3 puntos.

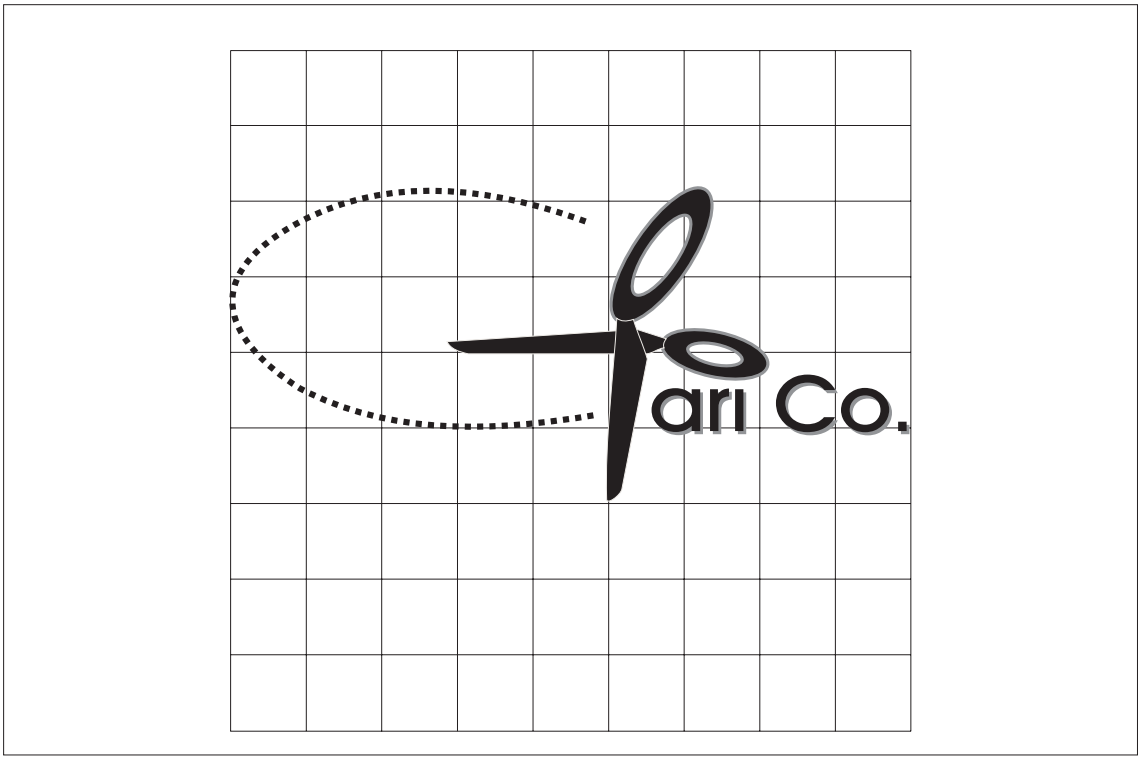

Retícula

La retícula que se muestra servirá como guía para la reproducción manual cuando se adolezca de medios electrónicos para reproducirla.

Se deberá tener cuidado de copiar fielmente los trazos que se indican, para que la marca no sufra alteración alguna en su reproducción manual, evitando así que dicha marca tenga una connotación errónea.

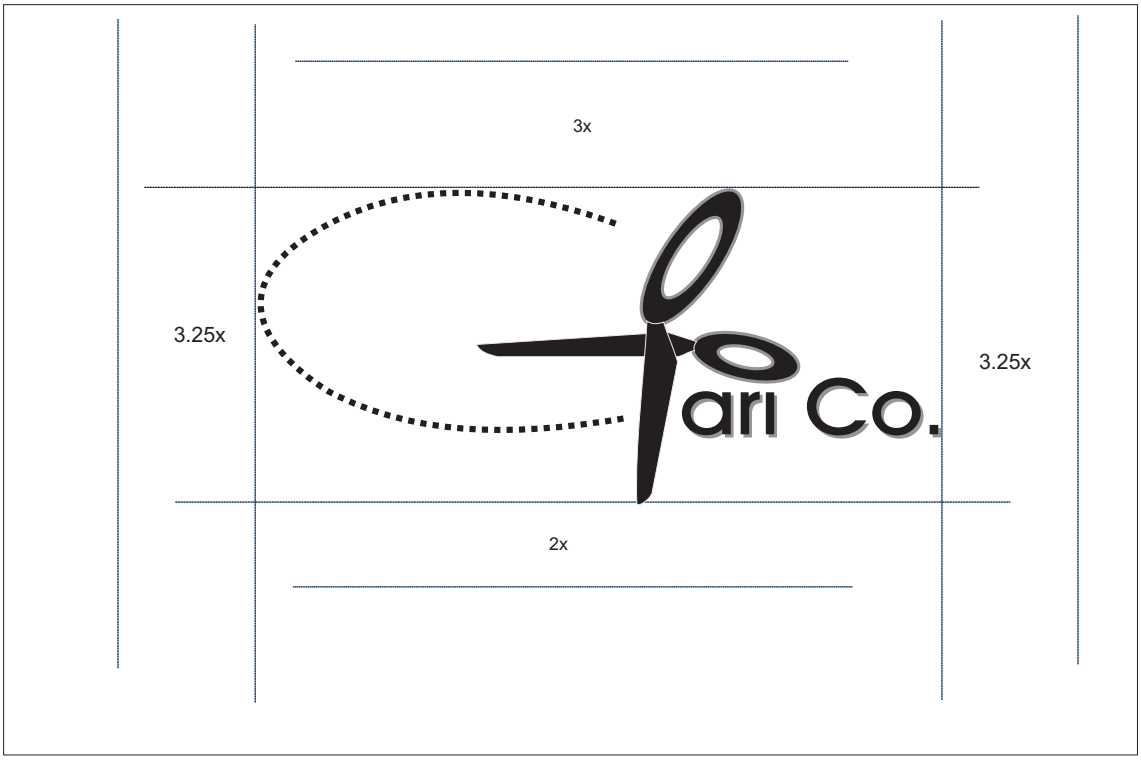

Áreas de Restricción

Se muestra las áreas de restricción de la marca, las cuales por ningún motivo pueden ser alteradas, no se podrá colocar ningún elemento gráfico ni tipográfico en estas áreas, pues se podría alterar el trazo de la marca.

El área que se tomo como espacio, equivale a la letra “R”.
Se podrá reproducir la marca siempre y cuando se tomen las indicaciones respectivas.

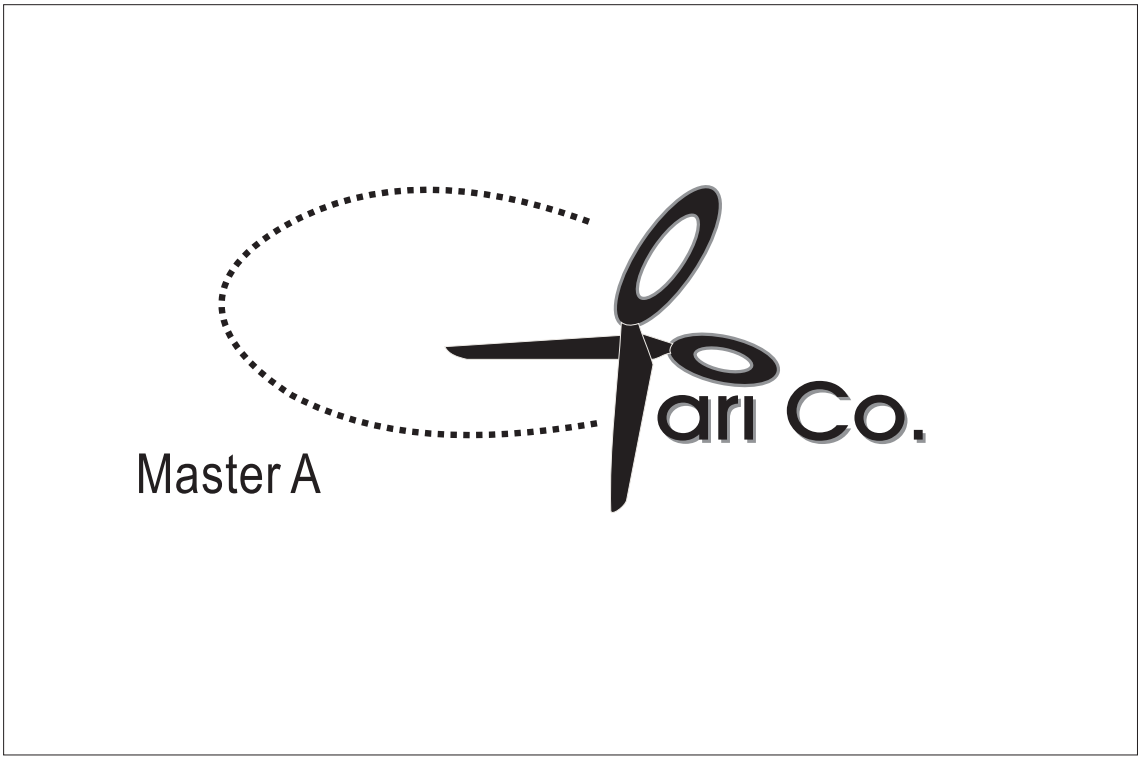

Usos Correctos de la Marca

Se muestra el Master A de la marca, el cual deberá de ser utilizado tal y como se ilustra, para todas las aplicaciones, texturas y para algunas aplicaciones donde se requiera sólo la imagen, sin tipografía, o bien para aplicaciones muy pequeñas donde la tipografía no sea legible.

Esta es la única variante que se podrá ocupar, de lo contrario podría sufrir modificaciones.

Pantone 376 C

Pantone 2727 C

Negro al 20%

Color

Se deberá tener el mayor cuidado al momento de reproducir la imagen para que en todo momento sean respetados los pantones empleados, de lo contrario se perdería la lógica y la connotación que se le dio a cada color.

Para el ícono de las tijeras se empleó el pantone 2727 C, con un outline de Pantone 376, esto para las orejas de las tijeras, para el cuerpo de las tijeras se empleo el negro al 20% y se utilizó el pantone 165C.

Para la leyenda “arico” se utilizó el pantone 2727 C.

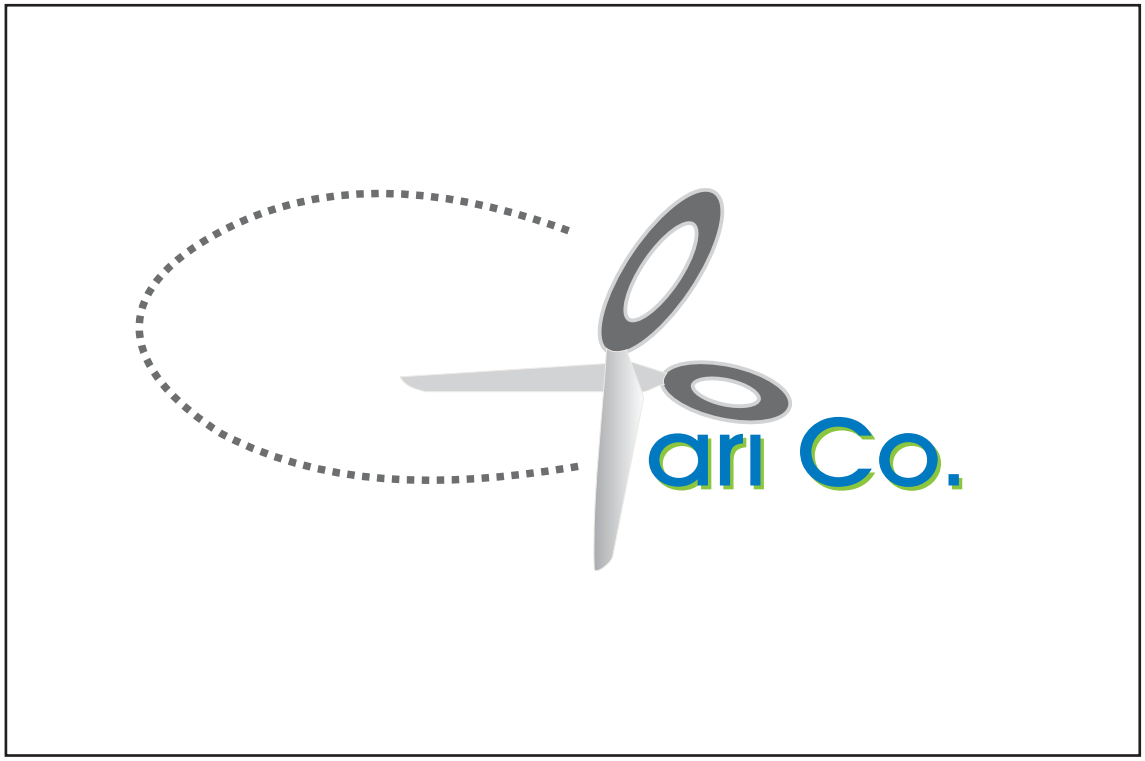

Avant Garde Dm BT

ABCDEFGHIJKLMNÑ
OPQRSTUVWXYZ
123456789,.-_;:
!'' ·$%&/()=?¿*+
Abcdefghijklmnñopqrstuvwxyz

Tipografías

No se deberá modificar alguna de estas tipografías utilizadas, ya que la imagen será alterada y podría causar confusión en su significado.

Aplicaciones: Dummy Playera tipo polo

Gari Co.
Confecciones de Texmelucan S.P.R. de R.L.

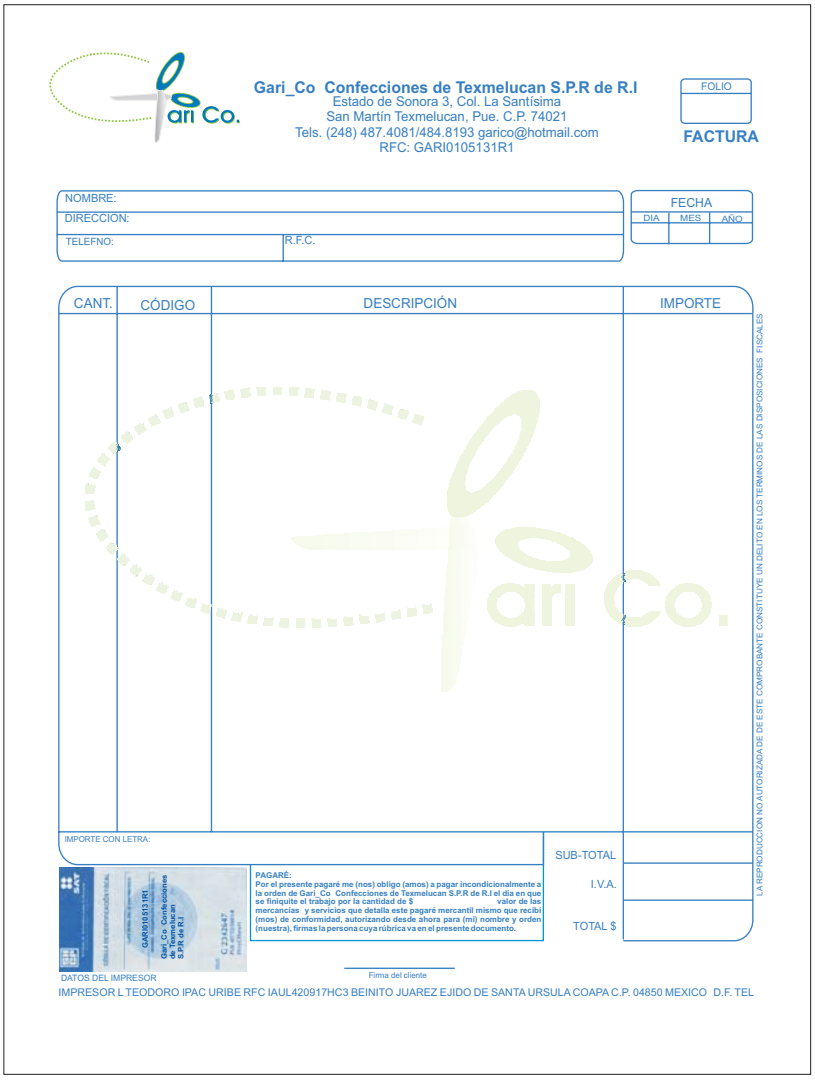

Especificaciones:

El logotipo debe ser colocado siempre del lado izquierdo dejando un margen de 5.9 cm.

Gari_Co Confecciones de Texmelucan S.P.R de R.I
Estado de Sonora 3, Col. La Santísima
San Martín Texmelucan, Pue. C.P. 74021
Tels. (248) 487.4081/484.8193 garico@hotmail.com
RFC: GARI0105131R1

FOLIO

Remisión

Nombre.
Dirección.
Telefono.

FECHA
DIA | MES | AÑO

CANT.	CÓDIGO	DESCRIPCIÓN	IMPORTE

IMPORTE CON LETRA:

TOTAL $

PAGARÉ:
Por el presente pagaré me (nos) obligo (amos) a pagar incondicionalmente a la orden de Gari_Co Confecciones de Texmelucan S.P.R de R.I el día en que se finiquite el trabajo por la cantidad de $ valor de las mercancías y servicios que detalla este pagaré mercantil mismo que recibí (mos) de

Firma del cliente

Especificaciones:

El logotipo debe ser colocado siempre del lado izquierdo dejando un margen de 6.3 cm.

Especificaciones:

El logotipo debe ser colocado siempre del lado izquierdo dejando un margen de 3.2 cm.

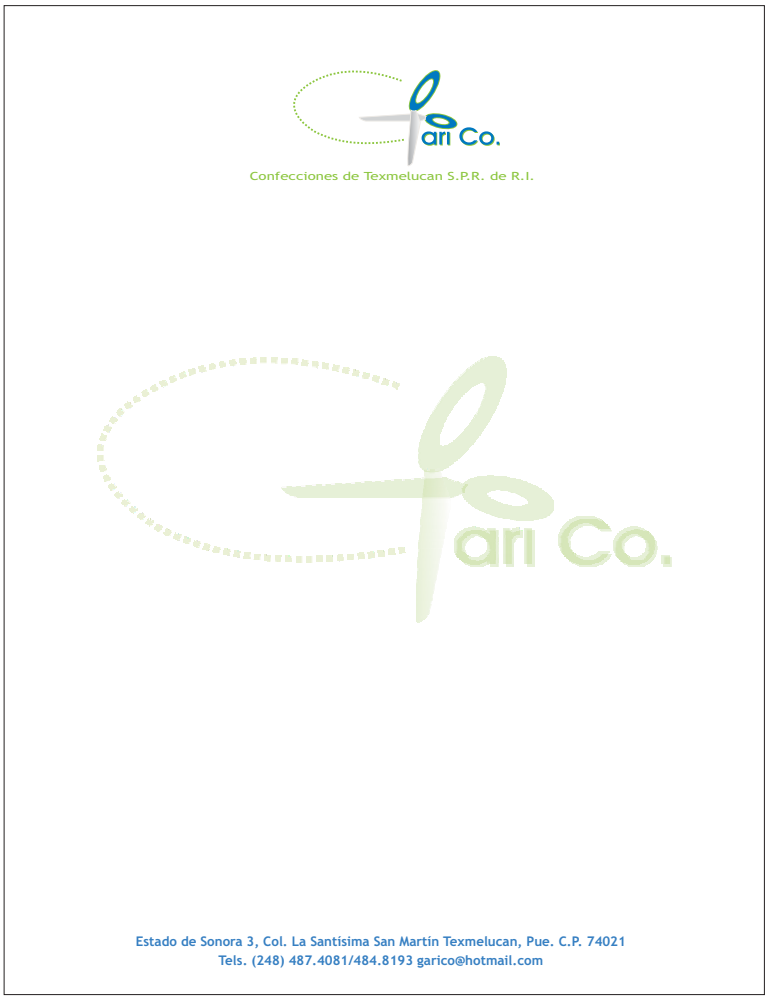

Especificaciones:

El logotipo debe ser colocado siempre en la parte superior y centro de la hoja. Los datos generales irán al final de la página y centrados.

Especificaciones:

El logotipo deberá ir en la parte superior y centro de la tarjeta de presentación. Los datos generales irán en la parte inferior y de igual manera centrados.

Anexo 1

Logotipo No.1

Logotipo No.2

Pantone 376 C

Pantone 2727 C

Negro al 20%